Ficha Técnica

Parte numero: MXM-521

- Módulo de terminación de datos MXM-521

El módulo de terminación de puerta de enlace admite hasta cinco salidas de datos CAT 6 y cuatro salidas de voz de 2 líneas.
Las terminaciones de cable utilizan IDC sin herramientas para mejorar transmisión. Este módulo permite que los cambios en el cableado se realicen rápidamente y fácilmente sin herramientas.
La señal es simplemente parcheada desde la fuente de voz o datos a la salida deseada

Entrada:	6 conectores RJ45
	Dos enchufes RJ14
Salida:	Ocho IDCs sin herramientas de 4 pares
Cableado:	568A y 568B
Rendimiento:	CAT 6
Seguridad:	UL1863 - Accesorio de circuito de comunicación
Dimensiones:	3.5 "Alt. X 6.5" An. X 1 "D

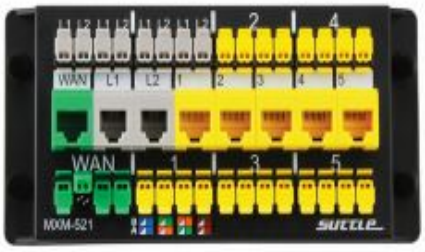

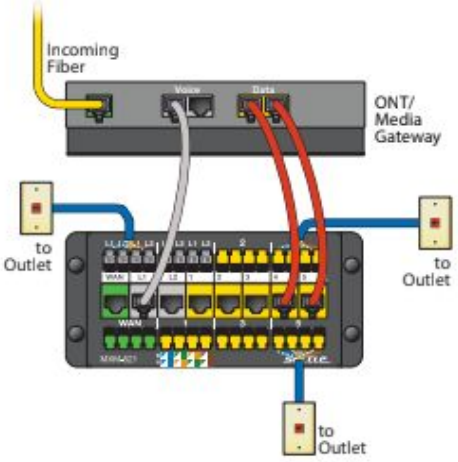

MXM-521
Fiber installation

Lago Erie No. 34, entre Golfo de Aden y Guayaquil, Col.
Tacuba, Del. Miguel Hidalgo, C.P. 11410, Ciudad de México
55 5295 2364 / 55 5295 2365 / 55 5295 3115
55 5295 3003 / 55 5295 3013
contacto@tododeredes.com