Ficha Técnica

Parte número: 012-023/EZF-100

- ## Conector RJ45 Cat 6

DESCRIPCIÓN

Categoría 6, Conector Modular RJ45,

CARACTERÍSTICAS

• Avance en el diseño

• Rápido y fácil de terminar

• Verificación de secuencia más sencilla

• Contacto de terminal chapado en oro

• Para cable sólido y trenzado

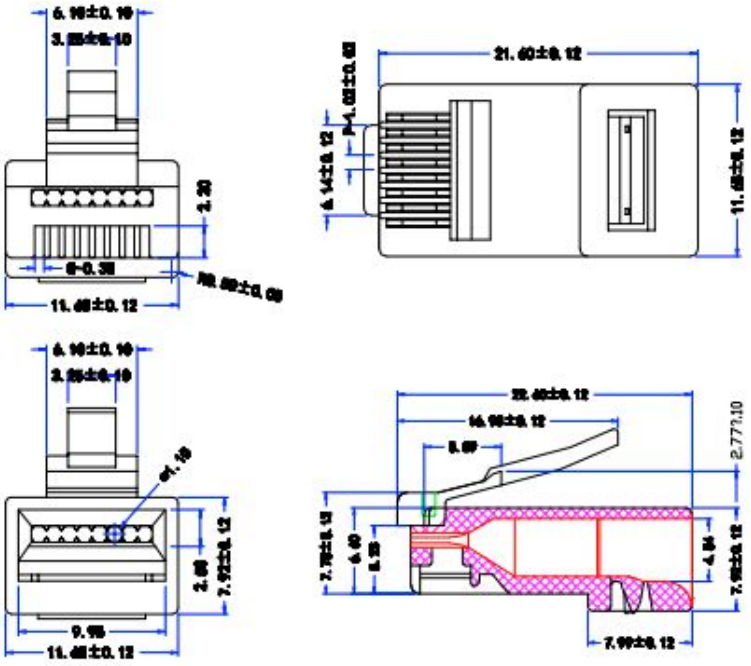

Lago Erie No. 34, entre Golfo de Aden y Guayaquil, Col.
Tacuba, Del. Miguel Hidalgo, C.P. 11410, Ciudad de México
55 5295 2364 / 55 5295 2365 / 55 5295 3115
55 5295 3003 / 55 5295 3013
contacto@tododeredes.com

Eléctrico

Clasificación de Voltaje	250 VAC RMS
Corriente nominal	2 Amps
Resistencia de terminación	35m Ωmáximo
Aislamiento Resistencia	500m Ω

Mecánico

Resistencia a la tracción cable para enchufar	20 lbs
Durabilidad	500 ciclos Mín.

Material
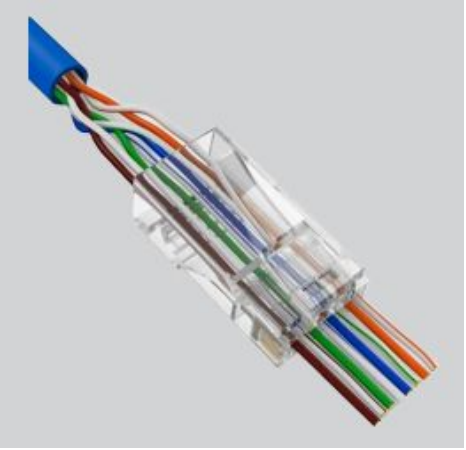
Carcasa	Policarbonato UL94V-2
Cuchilla de contacto	Chapado en oro
Tipo de conductor	Para cable solido y trenzado
Tamaño del conductor	23 AWG
Tamaño de aislamiento 1.10 mm max.